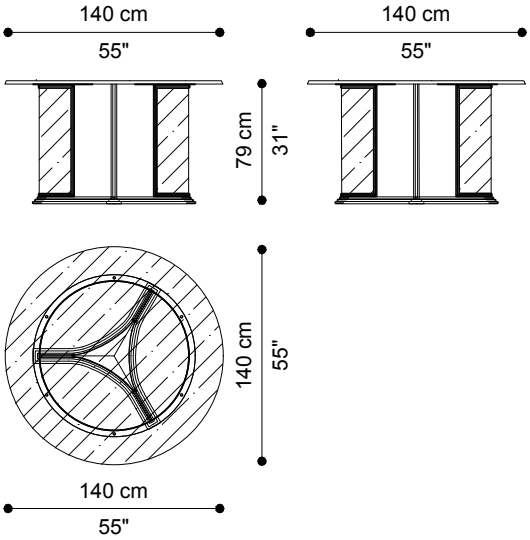
140 cm
55"
140 cm
55"
79 cm
31"
140 cm
55"
140 cm
55"